10.1 Aansluitschema

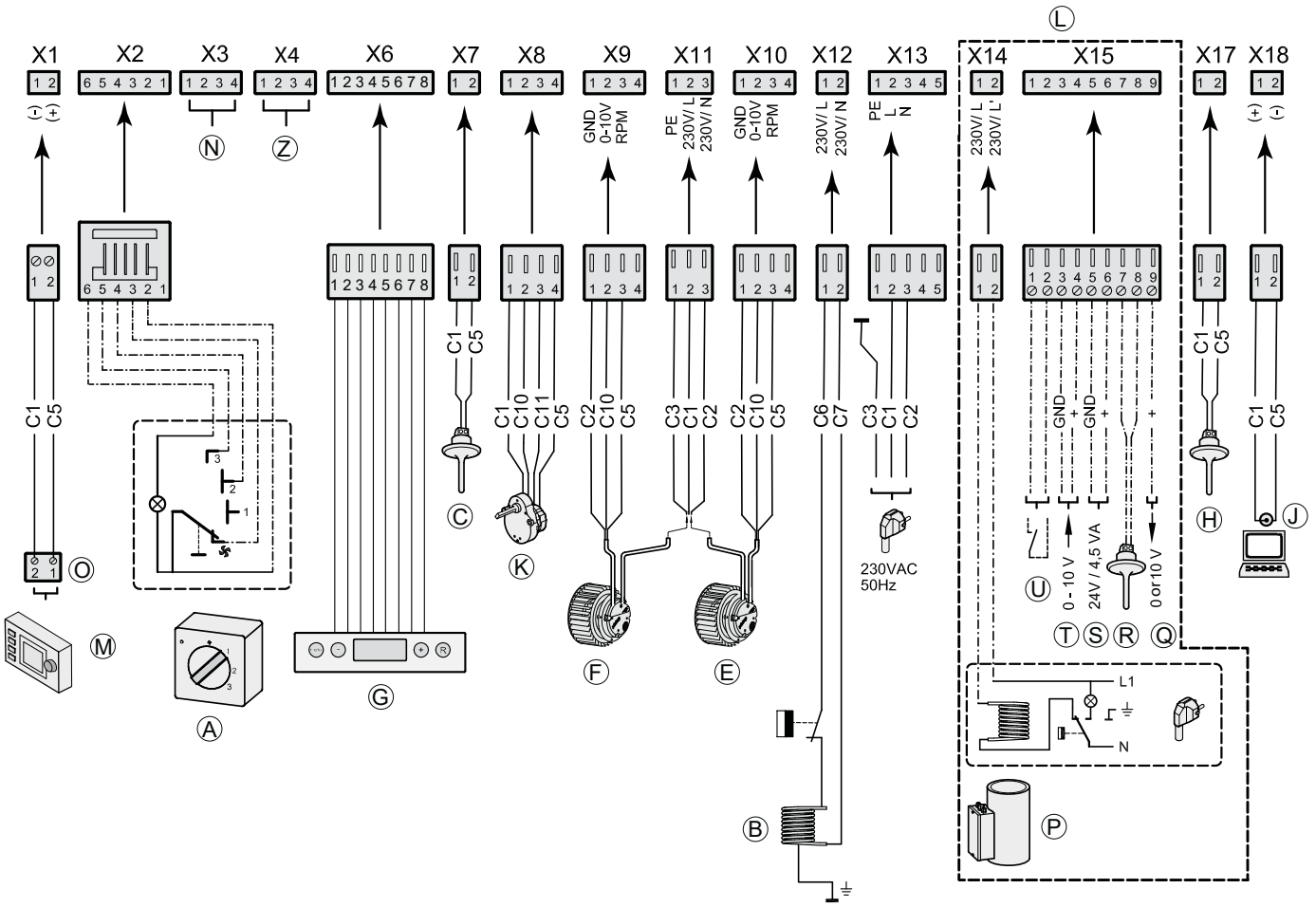

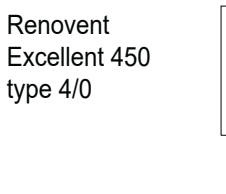

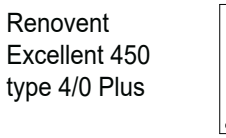

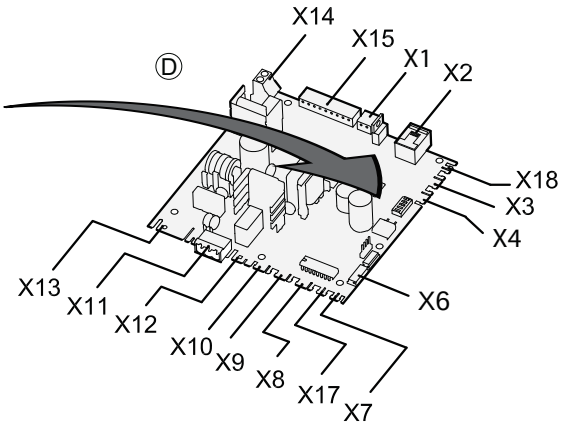

C1 = bruin
C2 = blauw
C3 = groen/geel
C5 = wit
C6 = draad nr.1
C7 = draad nr.2
C10 = geel
C11 = groen

A = Standenschakelaar
B = Voorverwarmer
C = Buitentemperatuurvoeler
D = Regelprint
E = Toevoerventilator
F = Afvoerventilator
G = Bedieningspaneel
H = Binnentemperatuurvoeler
J = Serviceaansluiting
K = Klepmotor bypass
L = Renovent Plus uitvoering
M = Brink Air Control
N = Niet van toepassing
O = E-busconnector (polariteitgevoelig) , toepassing afhankelijk van stapnummer 8
P = Naverwarmer (Plus uitvoering)
Q = Uitgang 0 of 10V (Plus uitvoering)
R = Sensor naverwarmer of buitensensor aardwarmtewisselaar (Plus uitvoering)
S = 24 volt aansluiting (Plus uitvoering)
T = Ingang 0-10V (of maakcontact) (Plus uitvoering)
U = Maakcontact (of ingang 0-10V) (Plus uitvoering)
Z = RH-sensor (optie)