BRINK

Air for life

installationsvejledning

CO_2-sensor

Dansk

Indhold

1 CO_2-sensor generelt. 3
2 Tilslutning og indstilling. 4
2.1 Trin 1 Elektrisk tilslutning. 4
2.1.1 Slut CO_2-sensor til Renovent Excellent-aggregat 4
2.1.2 Slut CO_2-sensor til Renovent Sky-aggregat. . . . 4
2.1.3 Slut CO_2-sensor til Flair-aggregat. 5
2.2 Trin 2 Indstilling af CO_2-sensor. 6
2.3 Trin 3 Indstillinger for CO_2-sensor på ventilationsaggregat. 7
2.4 Trin 4 Kontrol af CO_2 værdier på ventilationsaggregat 8
3 LED på CO_2-sensor. 9
4 Fejl. 10
5 Genanvendelse. 11

1 CO_2-sensor generelt

eBus CO_2-sensoren kan sluttes til alle "plus-versioner" af Renovent Excellent og Renovent Sky og Flair-aggregater. Der kan maksimalt tilsluttes 4 CO_2-sensorer.
CO_2-sensorerne sikrer optimal ventilation i boligen ved automatisk at justere luftstrømmen på grundlag af CO_2-indholdet. Luftstrømmen bestemmes af den CO_2-sensor, der anmoder om det højeste niveau.
CO_2-sensoren(erne) regulerer kun aggregatet, hvis positionskontakten/Air Control, hvis installeret, er i position 1, 2 eller 3. Når positionskontakten er i position 0 eller har viftesymbol (ferietilstand), fungerer CO_2-kontrollen ikke.

Afhængig af den minimale og maksimale (indstillet) PPM-værdi, justerer CO_2-kontrollen luftstrømmen mellem indstilling 1 (lav indstilling) og indstilling 3 (høj indstilling).

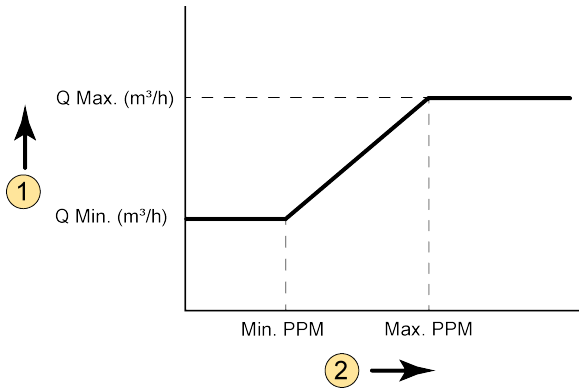

1	=	Luftstrømningshastighed
2	=	Mængde af CO_2 i området, hvor CO_2-sensoren er placeret.
Q Min	=	Minimal luftstrømsindstilling 1; f.eks. Flair 325 (Plus) fabriksindstilling trin 1.2 = 100 m^3/t
Q Max	=	Maksimal luftstrømsindstilling 3; f.eks. Flair 325 (Plus) fabriksindstilling trin 1.4 = 250 m^3/t
Min. PPM	=	Minimal (indstillet) PPM-værdi; f.eks. Flair 325 (Plus) fabriksindstilling trin 6.2 = 400 PPM
Maks. PPM	=	Maksimal (indstillet) PPM-værdi; f.eks. Flair 325 (Plus) fabriksindstilling trin 6.3 = 1200 PPM

2 Tilslutning og indstilling

2.1 Trin 1 Elektrisk tilslutning

2.1.1 Slut CO_2-sensor til Renovent Excellent-aggregat

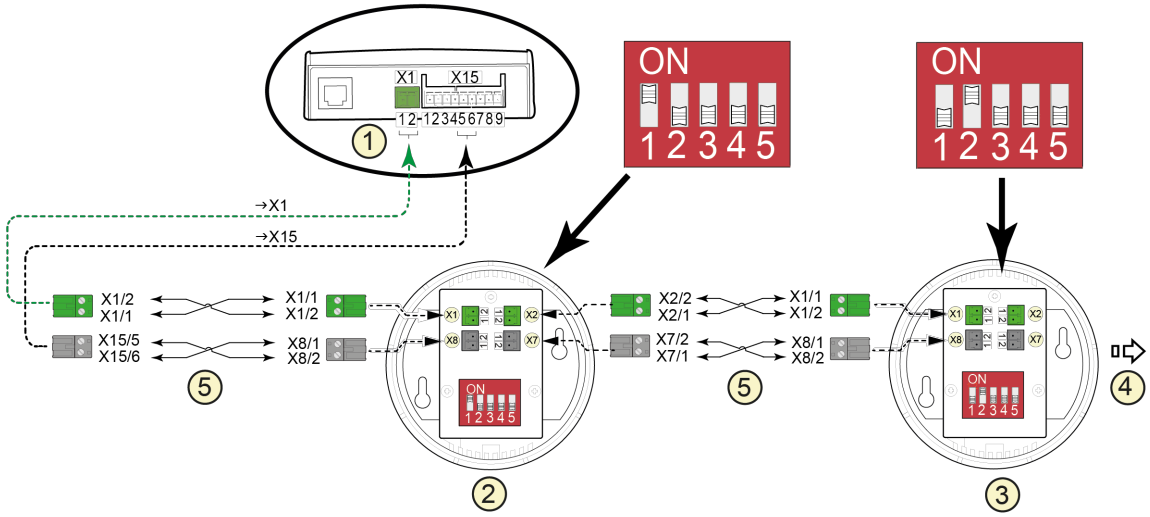

1 = Aggregat Renovent Excellent
2 = Første tilsluttet CO_2-sensor.
3 = Anden tilsluttet CO_2-sensor.
4 = Valgfrit, 3. og 4. tilsluttet CO_2-sensor (maksimalt 4 CO_2-sensorer kan være tilsluttet)
5 = 2-ledningstrådet kontrolkabel (grønne stik = eBus-tilslutning; sorte stik = 24V.)

2.1.2 Slut CO_2-sensor til Renovent Sky-aggregat

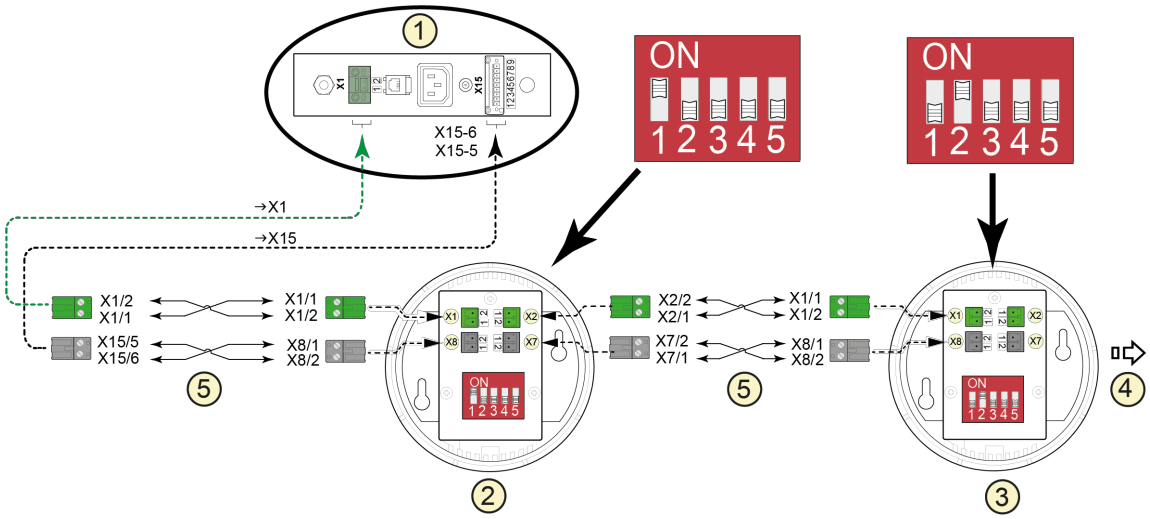

1 = Aggregat Renovent Sky
2 = Første tilsluttet CO_2-sensor.
3 = Anden tilsluttet CO_2-sensor.
4 = Valgfrit, 3. og 4. tilsluttet CO_2-sensor (maksimalt 4 CO_2-sensorer kan være tilsluttet)
5 = 2-ledningstrådet kontrolkabel (grønne stik = eBus-tilslutning; sorte stik = 24V.)

2.1.3 Slut CO_2-sensor til Flair-aggregat

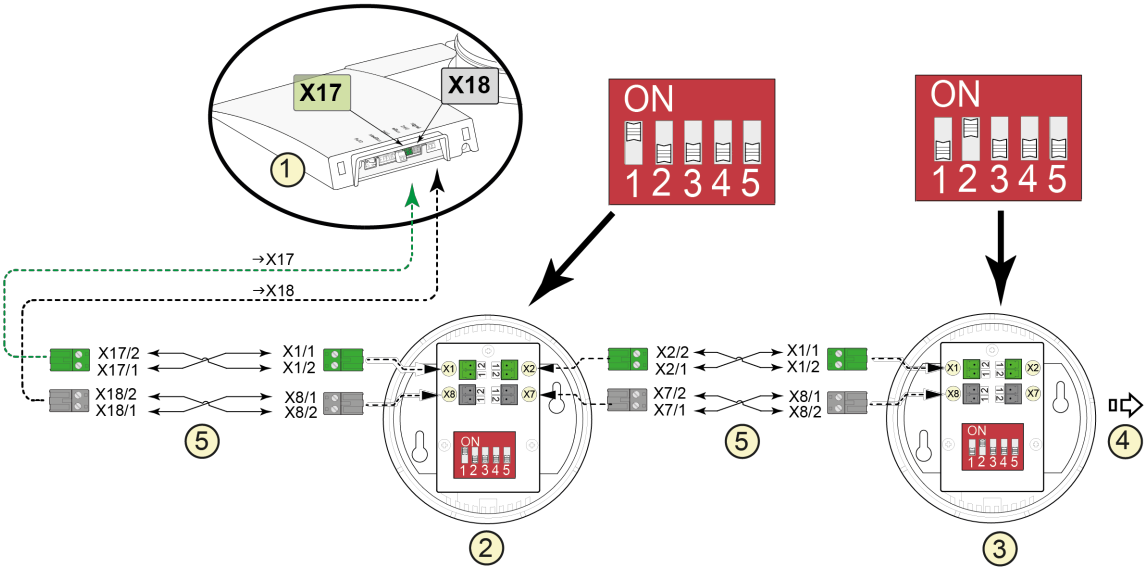

1 = Aggregat Flair

2 = Første tilsluttet CO_2-sensor.

3 = Anden tilsluttet CO_2-sensor.

4 = Valgfrit, 3. og 4. tilsluttet CO_2-sensor (maksimalt 4 CO_2-sensorer kan være tilsluttet)

5 = 2-ledningstrådet kontrolkabel (grønne stik = eBus-tilslutning; sorte stik = 24V.)

2.2 Trin 2 Indstilling af CO_2-sensor

CO_2-sensorerne har fem DIP-kontakter på bagsiden. Indstil DIP-kontakterne i henhold til nedenstående tabel, således hver CO_2-sensor har sin egen unikke indstillingskombination.

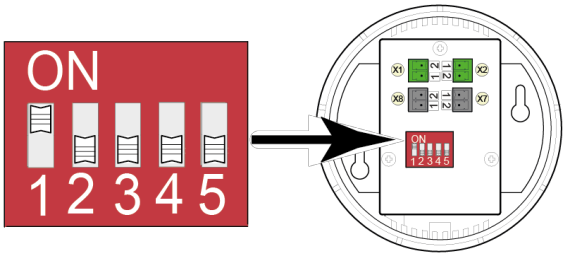

	DIP-kontakt				
Sensor	1	2	3	4	5
CO_2-sensor 1	TIL	FRA	FRA	FRA	FRA
CO_2-sensor 2	FRA	TIL	FRA	FRA	FRA
CO_2-sensor 3	TIL	TIL	FRA	FRA	FRA
CO_2-sensor 4	FRA	FRA	TIL	FRA	FRA

Det anbefales at mærke CO_2-sensorerne så snart, DIP-kontakterne er indstillet (f.eks. ved at notere nummeret med en vandfast tuschpen indvendigt i CO_2-sensoren), samt udfylde listen nedenfor, hvor pågældende CO_2-sensor angives. Når PPM-værdierne aflæses for CO_2 -sensorerne, er det da nemt at konkludere for hvilket område, den aflæste værdi gælder.

	Område, hvor CO_2-sensor er placeret
CO_2-sensor 1	
CO_2-sensor 2	
CO_2-sensor 3	
CO_2-sensor 4	

2.3 Trin 3 Indstillinger for CO_2-sensor på ventilationsaggregat

For at aktivere den(de) tilsluttede CO_2-sensor(er) skal CO_2-sensoren være indstillet til "ON" (TIL) i indstillingsmenuen for det relevante ventilationsaggregat. For at ændre indstillingerne i indstillingsmenuen bedes du se installationsvejledningen for pågældende aggregat.
Hvis ønsket kan de minimale og maksimale PPM-værdier, som kontrollerer CO_2-sensorerne, indstilles i indstillingsmenuen.

CO_2- indstillinger for Renovent Excellent og Renovent Sky-aggregat				
Trin nr.	Beskrivelse	Fabriksindstillinger	Indstillingsinterval	Trin
35	TÆNDE (ON) og SLUKKE (OFF) eBus CO_2-sensor	FRA	TIL/FRA	-
36	Minimum PPM eBus CO_2-sensor 1	400	400 - 1200	25
37	Maksimal PPM eBus CO_2-sensor 1	1200		
38	Minimum PPM eBus CO_2-sensor 2	400		
39	Maksimal PPM eBus CO_2-sensor 2	1200		
40	Minimum PPM eBus CO_2-sensor 3	400		
41	Maksimal PPM eBus CO_2-sensor 3	1200		
42	Minimum PPM eBus CO_2-sensor 4	400		
43	Maksimal PPM eBus CO_2-sensor 4	1200		

CO_2- indstillinger for Flair-aggregat				
Trin nr.	Beskrivelse	Fabriksindstillinger	Indstillingsinterval	Trin
6	CO_2-sensor			
6,1	TÆNDE (ON) og SLUKKE (OFF) eBus CO_2-sensor	FRA	TIL/FRA	-
6,2	Minimum PPM eBus CO_2-sensor 1	400	400 - 1200	25
6,3	Maksimal PPM eBus CO_2-sensor 1	1200		
6,4	Minimum PPM eBus CO_2-sensor 2	400		
6,5	Maksimal PPM eBus CO_2-sensor 2	1200		
6,6	Minimum PPM eBus CO_2-sensor 3	400		
6,7	Maksimal PPM eBus CO_2-sensor 3	1200		
6,8	Minimum PPM eBus CO_2-sensor 4	400		
6,9	Maksimal PPM eBus CO_2-sensor 4	1200		

2.4 Trin 4 Kontrol af CO_2 værdier på ventilationsaggregat

Værdierne for de tilsluttede CO_2-sensorer kan udlæses i udflæsningsmenuen (for Renovent Excellent og Renovent Sky med Plus print) eller i informationsmenuen (for alle Flair-aggregater). Her kan du også tjekke korrekt drift af de tilsluttede CO_2-sensorer.

Der kan kun udlæses værdier i denne udlæsningsmenu eller informationsmenu; indstillinger kan ikke ændres. For mere information om udlæsningsmenuen/informationsmenuen bedes du se installationsvejledningen for pågældende aggregat.

Udlæsningsmenu for Renovent Excellent og Renovent Sky:

Trinnr. udlæsningsværdi	Beskrivelse af udlæsningsværdi	Enhed
10	Udlæsning for CO_2-sensor 1	PPM
11	Udlæsning for CO_2-sensor 2	PPM
12	Udlæsning for CO_2-sensor 3	PPM
13	Udlæsning for CO_2-sensor 4	PPM

Informationsmenu for Flair-aggregater:

Tryk på info-knappen ⓘ på skærmen, og brug knapperne ∧ og ∨ for at komme til udlæsningsværdierne for CO_2-sensorerne.

3 LED på CO_2-sensor

CO_2-sensoren har en rød LED foran.

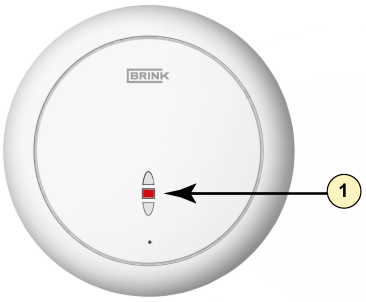

1 = Rød LED foran på CO_2-sensor

Rød LED på CO_2-sensoren har følgende funktioner:

LED på CO_2-sensor	**Beskrivelse**
LED er konstant tændt:	CO_2-sensor defekt
LED er konstant slukket:	CO_2-sensor er deaktiveret (ingen strøm) eller fungerer normal.
LED lyser og dæmpes hvert 4. sekund:	CO_2-sensor varmer op under opstartsfasen.
LED lyser rød i en kort periode hvert halve sekund:	Sensoren har detekteret en fejl, eller aflæses ikke på eBus, dvs. den her ingen eBus-forbindelse, eller varmegenvindingsaggregatet er ikke indstillet til at aflæse CO_2-sensorer, eller demand control 2.0 detekterer ikke CO_2-sensoren.
LED blinker; lyset er længe tændt og kort slukket hvert 2. sekund.	Dette er en søgemulighed. Det kan bruges i demand control 2.0 for at lette processen med at finde en rigtige sensor under tildeling af den til en zone ved hjælp af kontrolenheden.

4 Fejl

Når der er et problem med CO_2-sensoren for en Renovent Excellent og Renovent Sky-aggregat, vises fejlbeskeden E109 på skærmen.
Der kan opstå flere fejlbeskeder for Flair aggregater; denne fejlbesked ses altid sammen med skruenøglesymbolet på skærmen.

Fejlkode	Beskrivelse
152	Sensor skal udskiftes.
160	Intern forbindelse til sensorelement er svag.
161	Sensorelement er defekt.

Der kan også vises en fejlbesked via rød LED foran på CO_2-sensoren (→ LED på CO_2-sensor side 9).

5 Genanvendelse

Genanvendelse

Der anvendes bæredygtige materialer til fremstilling af dette aggregat. Emballagen skal bortskaffes på en ansvarlig måde og i overensstemmelse med statslige bestemmelser.

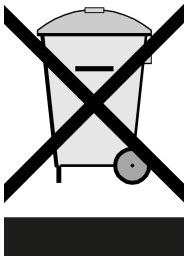

Brink Climate Systems B.V.
P.O. Box 11, NL-7950AA Staphorst
T: +31 (0) 522 46 99 44
E: info@brinkclimatesystems.nl
www.brinkclimatesystems.nl

617103-C