BRINK

Air for life

Installationsanleitung

Flair Vorheiz- und Nachheizregister
Deutsch

1 Flair Vorheiz- und Nachheizregister Satz Nr: 243465

Der Flair Vorheiz- und Nachheitzregister sind identisch und auf die gleiche Weise elektrisch mit dem Flair Gerät verbunden.

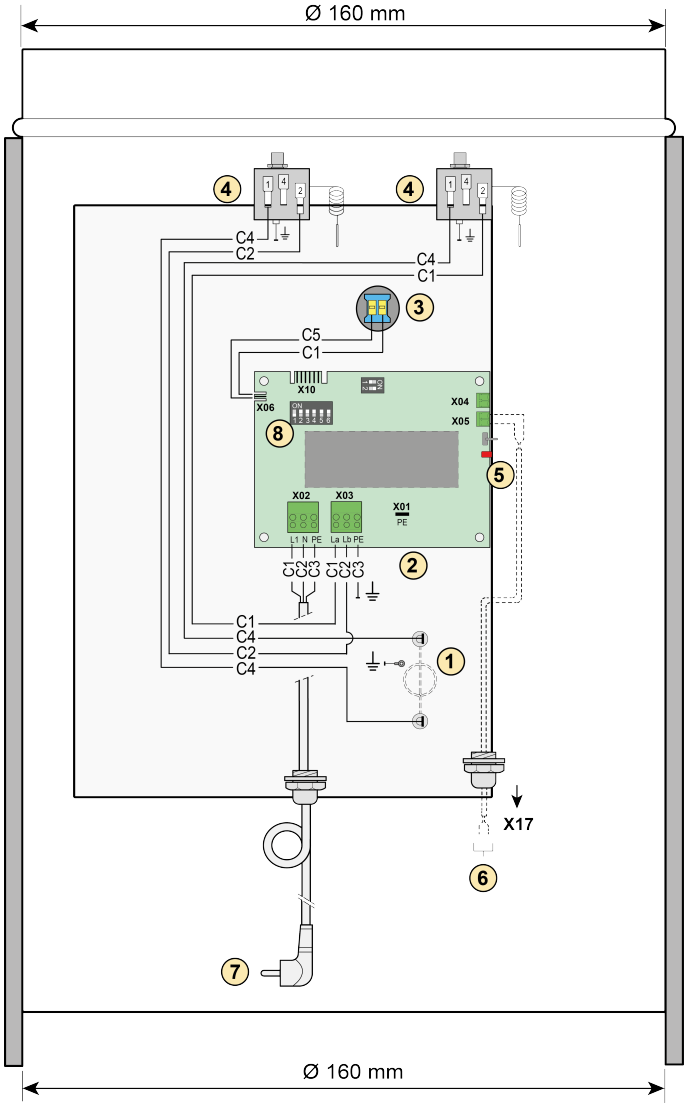

1 = Heizspirale
2 = Platine Typ UVP1
3 = Temperaturfühler
4 = Maximalsicherung mit Reset von Hand
5 = Rote LED; leuchtet auf, wenn die Heizung angeschlossen ist mit Flair Gerät
6 = 2-Polige Schraubsteckverb. eBus X17 auf Flair Gerät
7 = Schnur mit Netzstecker 230V
8 = DIP Schalter

C1 = Braun
C2 = Blau
C3 = Grün/Gelb
C4 = Schwarz
C5 = Weiß

Durch das Setzen von DIP-Schaltern auf der Leiterplatte in der Heizregister erkennt das Flair Gerät die angeschlossene Heizregister. Dieses Flair Heizregister muss immer direkt am Anschluss des Flair Geräts montiert werden. Nach der Installation des Heizregister müssen die Einstellwerte des Flair Geräts immer angepast werden; die Einstellungen für die Einstellung der Prozeduren Flair Vorheiz- und Nacherheizregister in diesem Einstellungsmenü ☼ des Flair Geräts finden Sie in der entsprechenden Flair Installationsanleitung.

2 Einstellung der korrekten Dipschaltereinstellung

Werkseitig wird der Vorheiz- und Nachheizregister mit allen DIP-Schaltern auf "AUS" gestellt. Die korrekte Einstellung des DIP-Schalters muss immer vom Installateur vorgenommen werden.

Hinweis: Bei falscher Einstellung der DIP-Schalter funktioniert der Vorheiz- oder Nacherheizregister nicht oder nicht richtig!

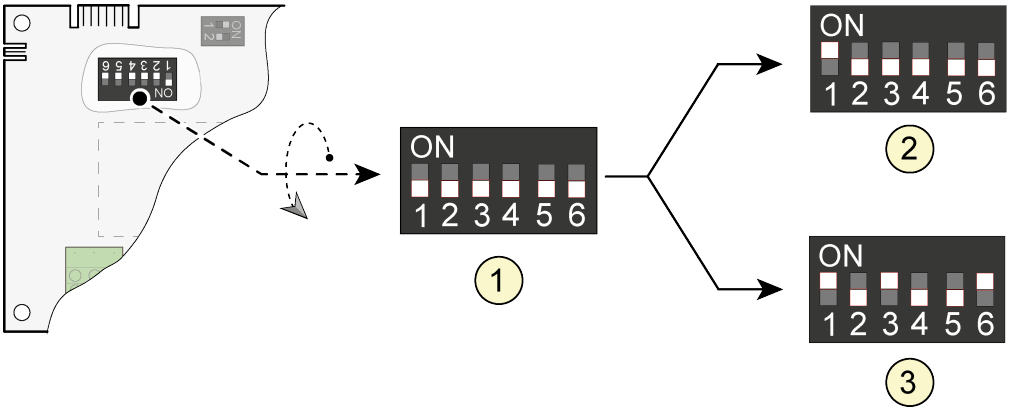

1 = Werkseinstellung

2 = Einstellung DIP-Schalter Vorheizregister

3 = Einstellung DIP-Schalter Nachheizregister

3 Einbaulage Flair Vorheiz- und Nachheizregister

Sowohl der Flair Vorheiz- als Nachheizregister werden immer auf dieselbe Weise auf dem Flair Gerät platziert. Die Heizspirale befindet sich immer zwischen dem Flair Gerät und dem Temperatursensor im Flair Vorheiz- oder Nachheizregister! Der Flair Vorheiz- als Nachheizregister kann sowohl horizontal als auch vertikal montiert werden. Bei horizontaler Montage den Anschlusskasten in Verbindung mit der Temperatursensorposition immer nach oben montieren!

Flair Nachheizregister

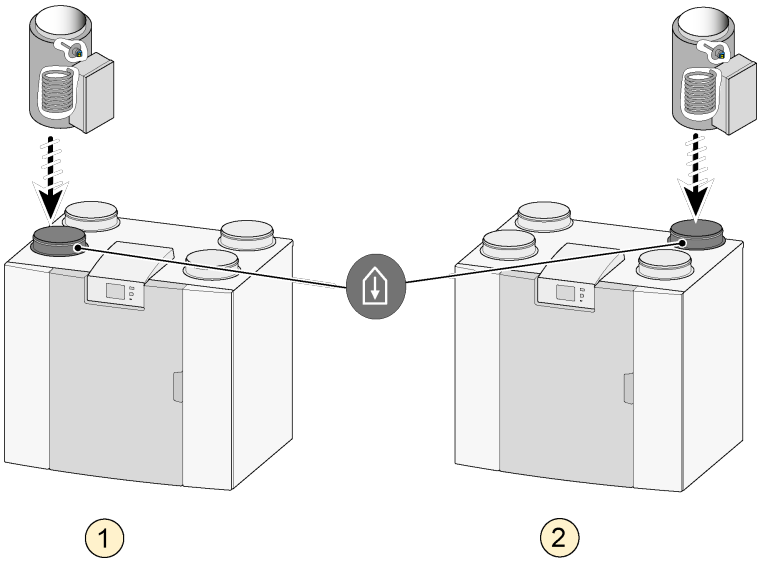

1 = Flair Gerät linke Version
2 = Flair Gerät rechte Version

Flair Vorheizregister

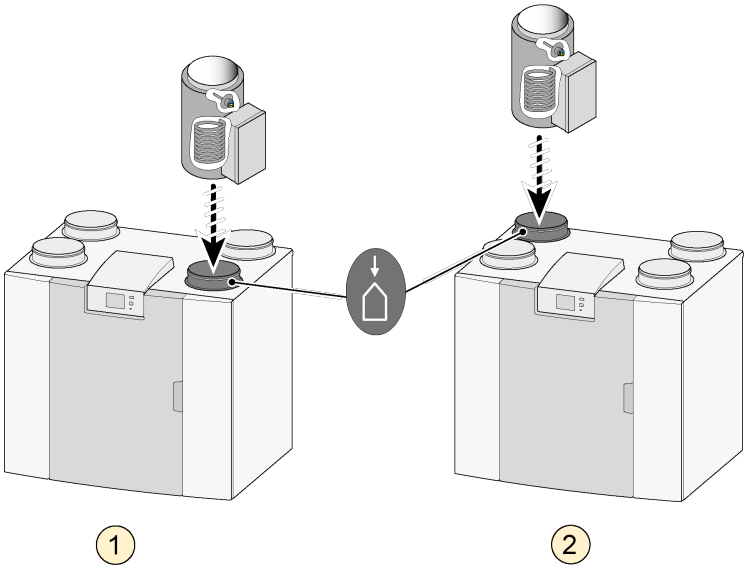

1 = Flair Gerät linke Version
2 = Flair Gerät rechte Version

4A Verbinden Flair Nachheizregister mit Flair Gerät

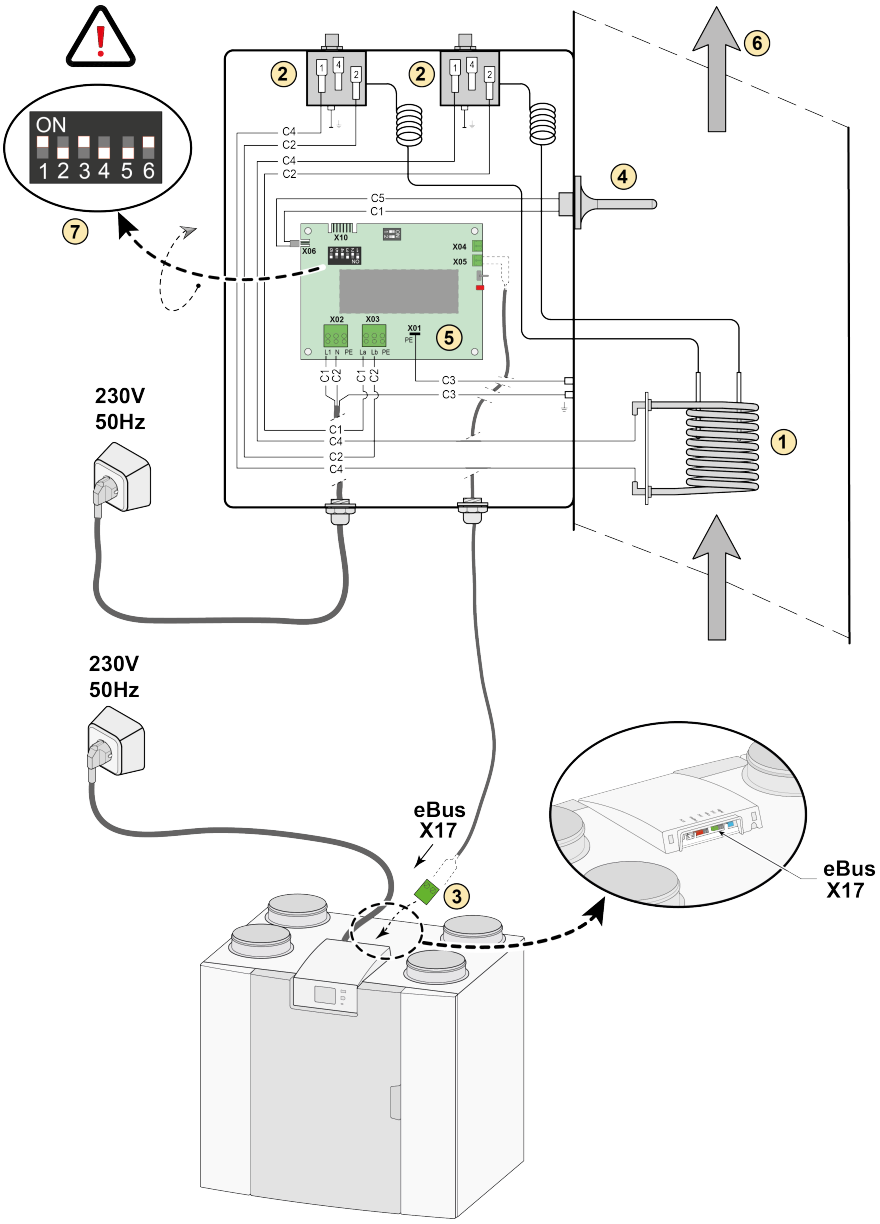

1 = Heizspirale
2 = Maximalsicherung mit Reset von Hand
3 = 2-Polige eBus Steckverbinder X17 auf Flair Gerät
4 = Temperaturfühler
5 = Leiterplatte Typ UVP1
6 = Luftstromrichtung
7 = DIP Schalter Einstellung Flair Nachheizregister

C1 = braun
C2 = blau
C3 = grün/gelb
C4 = schwarz
C5 = weiß

4B Verbinden Flair Vorheizregister mit Flair Gerät

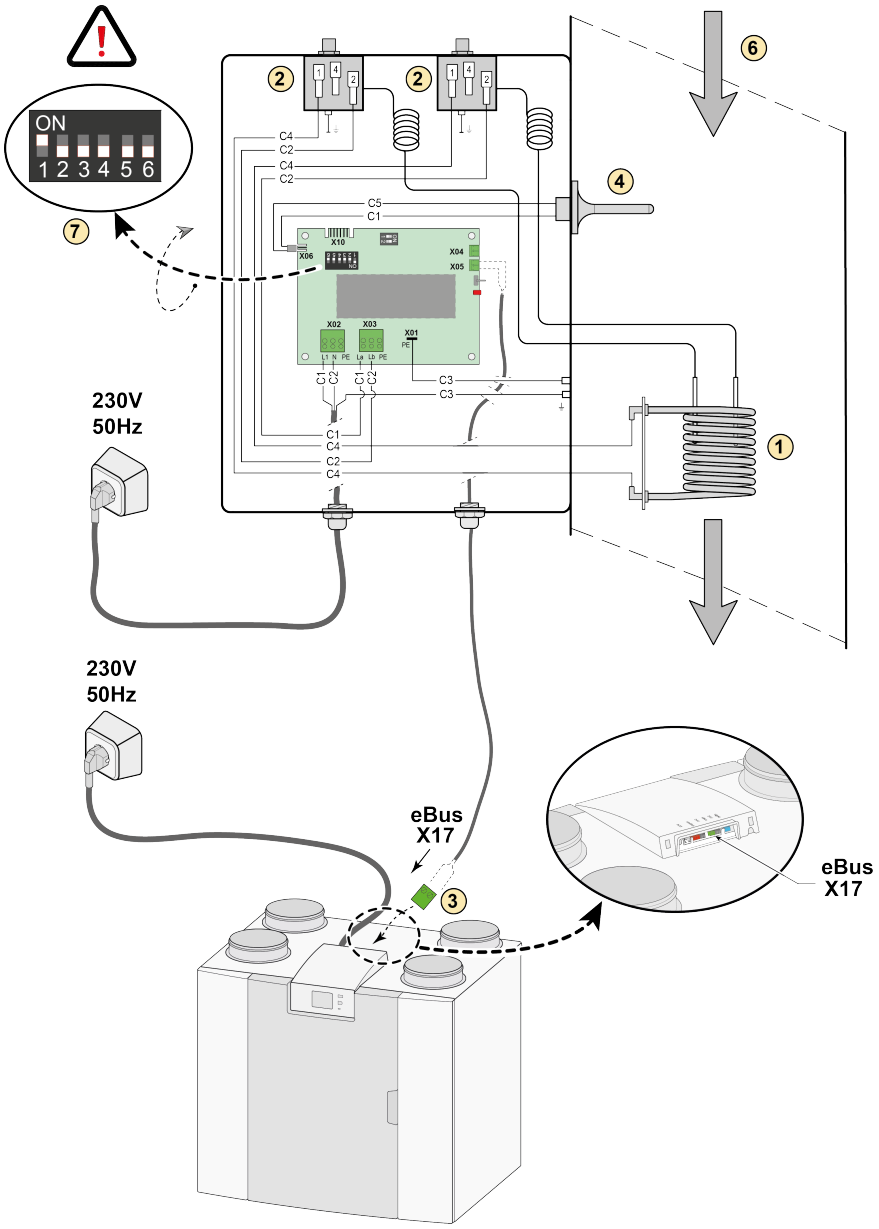

1 = Heizspirale
2 = Maximalsicherung mit Reset von Hand
3 = 2-Polige eBus Steckverbinder X17 auf Flair Gerät
4 = Temperaturfühler
5 = Leiterplatte Typ UVP1
6 = Luftstromrichtung
7 = DIP Schalter Einstellung Flair Vorheizregister

C1 = braun
C2 = blau
C3 = grün/gelb
C4 = schwarz
C5 = weiß

5 Einstellung Schrittnummer im Flair Gerät

Wenn ein Flair Vorheiz- und / oder Nachheizerhitzer auf einer Flair Gerät platziert wird, muss dies immer im Einstellungsmenü ☼ der Flair Gerät eingestellt werden!

Informationen zur Änderungen im Einstellungsmenü ☼ des Flair Geräts finden Sie in der entsprechenden Flair Installationsanleitung.

https://www.brinkclimatesystems.nl/nl-nl/international/home/docsearch

Beim Einstellen eines Vorheizregister muss Schrittnummer 5.1 auf EIN gesetzt werden, wenn ein Nacherheizregister verwendet wird, muss Schrittnummer 5.2 auf EIN gesetzt werden. Falls erforderlich, kann die Nacherheizertemperatur noch in Schrittnummer 5.3 eingestellt werden.

Vorheizregister			
Schritt Nr.	**Beschreibung**	**Werkseinstellung**	**Einstellbereich**
5.1	Aktivieren und deaktivieren Vorheizregister	AUS	EIN/ AUS

Nachheizregister			
Schritt Nr.	**Beschreibung**	**Werkseinstellung**	**Einstellbereich**
5.2	Aktivieren und deaktivieren Nachheizregister	AUS	EIN/ AUS
5.3	Temperatur Nachheizregister	21 °C	15,0 °C - 30,0 °C

6 Störung

Bei einer Störung des Flair Vorheiz- oder Nachheizregister wird auf dem Display des Flair Geräts eine Fehlermeldung angezeigt.
Eine LED ist auf der Platine des Flair Vorheiz- oder Nachheizregister montiert (Positions-LED siehe Nummer 5 → 1 Flair Vorheiz- und Nachheizregister Satz Nr: 243465 Seite 2); Diese LED blinkt, wenn die eBus-Verbindung noch nicht hergestellt wurde. Wenn die Verbindung hergestellt ist, hört die LED auf zu blinken. Dieser Start kann manchmal einige Minuten dauern.

Fehlercode Vorheizregister	
Fehlercode	**Beschreibung**
E171/ E2700	Allgemeine Fehlermeldung
E171/ E2701	Vorheizregister - Verbindung verloren
E171/ E2702	Vorheizregister - Sensorfehler
E171/ E2703	Vorheizregister - Elementfehler

Fehlercode Nachheizregister	
Fehlercde	**Beschreibung**
E172/ E2800	Allgemeine Fehlermeldung
E172/ E2801	Nachheizregister - Verbindung verloren
E172/ E2802	Nachheizregister - Sensorfehler
E172/ E2803	Nachheizregister - Elementfehler

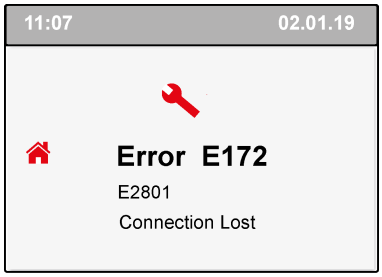

Fehlercode auf der Display Flair Gerät

7 Technische Daten und Service

Technische Daten Flair Vorheiz- und Nachheizregister	
Betriebsspannung	230 V/ 50 Hz
Gewicht	2,5 kg
Kanaldurchmesser	Ø160 mm
Schutzart	IP20
Leistungsaufnahme	1000 W
Max. Stromaufnahme	4,5 A

Service

Bei der Bestellung von Ersatzteilen sind, neben der jeweiligen Artikelnummer, auch die Typenbezeichnung des Wärmerückgewinnungsgeräts, die Seriennummer, das Baujahr sowie die Bezeichnung des Ersatzteils anzugeben.

Beschreibung	Artikelkode
Maximalsicherung	: 531528
Platine UVP1	: 532807
Temparatur Sensor	: 531775
Heizspirale	: 531463
Schnur mit Netzstecker 230V	: 540919

Weitere Informationen finden Sie in den Flair Installationsanleitungen.

https://www.brinkclimatesystems.nl/nl-nl/international/home/docsearch

614880-C